Bracket

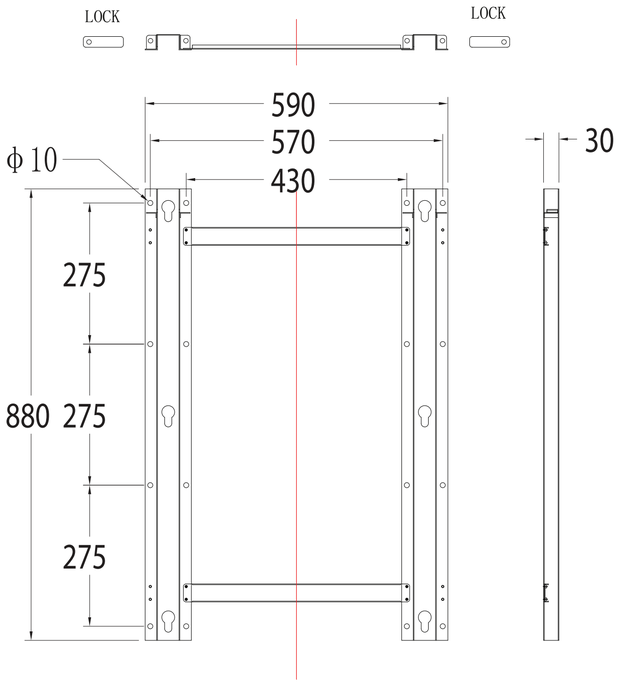
LOCK
LOCK
590
570
430
ϕ 10
30
275
880
275
275

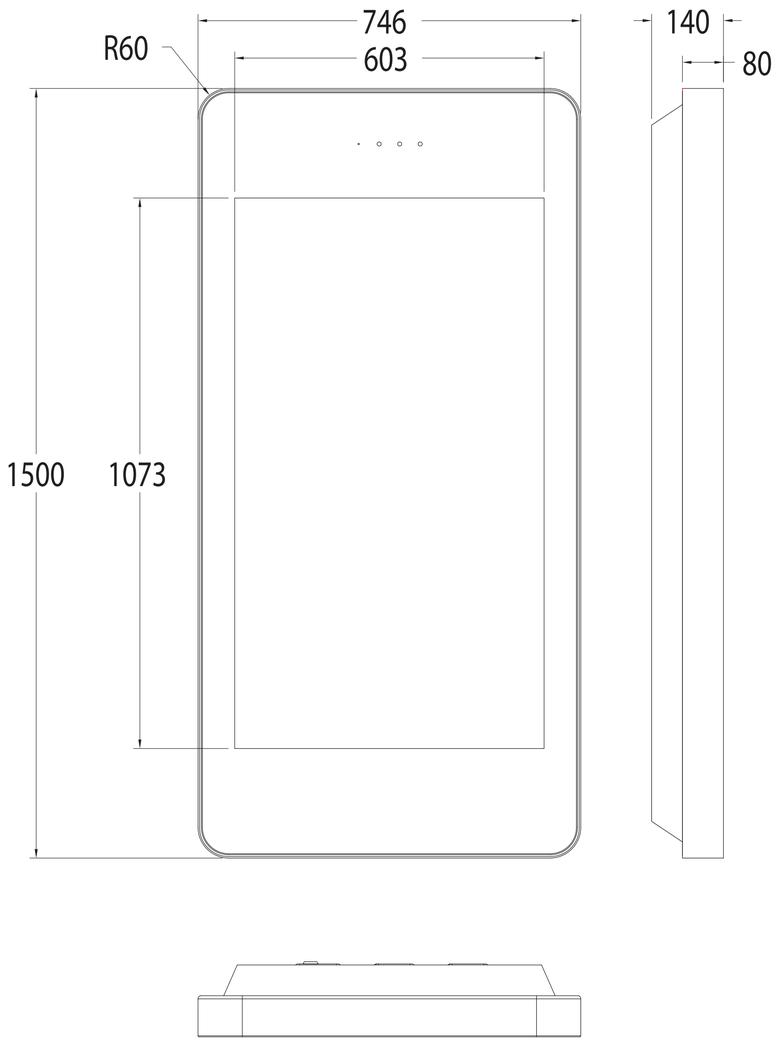
746
603
R60
140
80
1500
1073

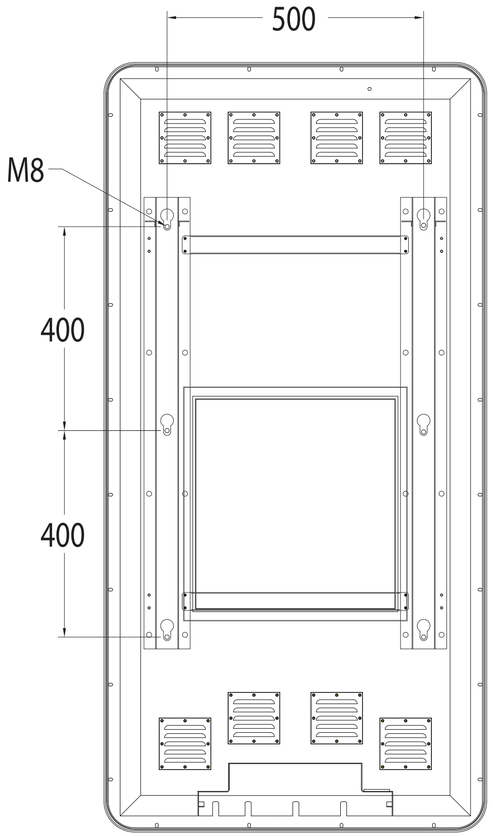
500
M8
400
400